UPLIFTING COMPANY

AUTOP STENHOJ

Masterlift 2.35 NxT Saa 260

-Sportversion
Art.-Nr. 21212
min. ca.78 mm
max. ca. 110 mm
+50 mm pad extension

-Universalversion
Art.-Nr. 21214
min. ca. 95 mm
max. ca. 174mm

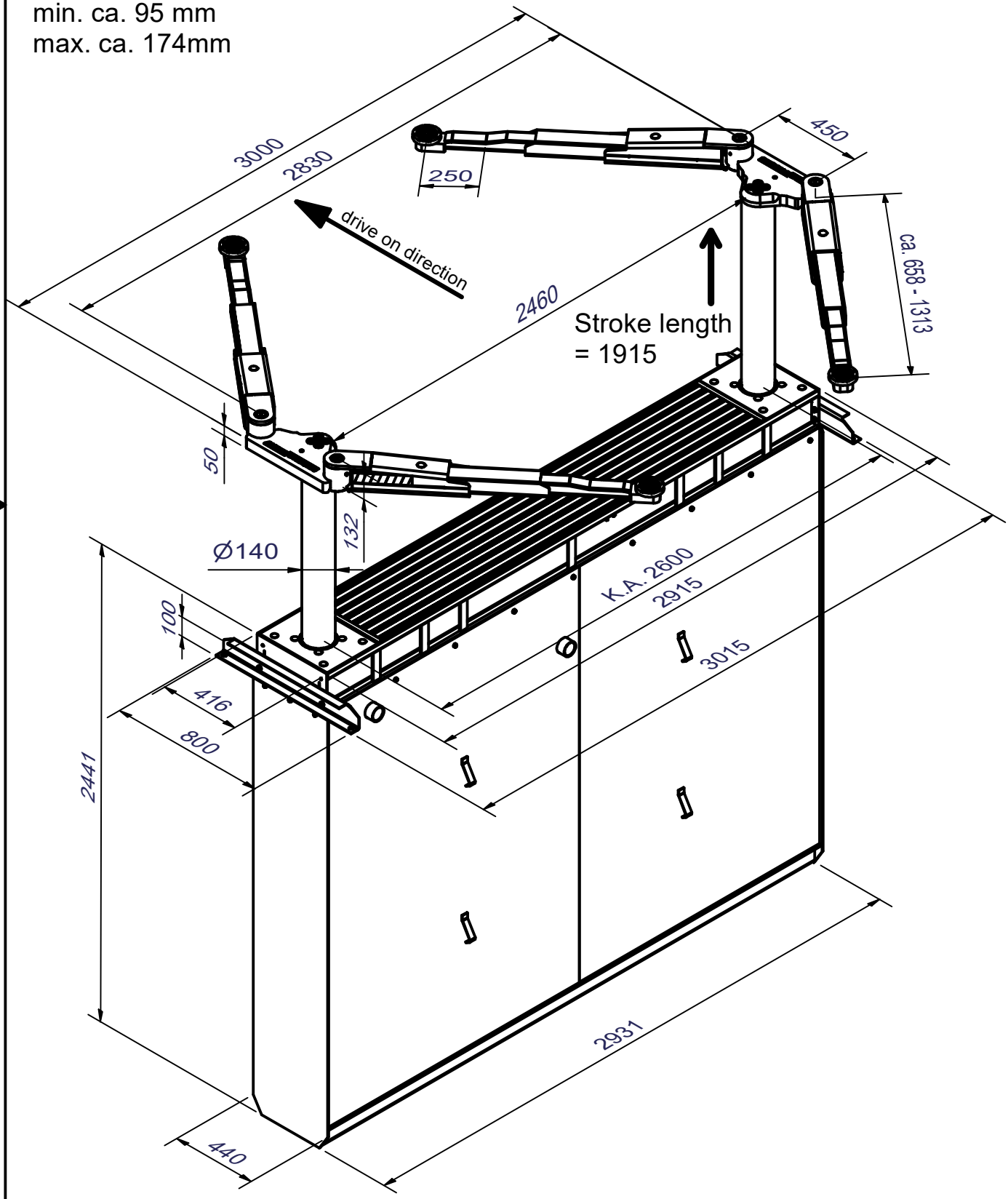

Konstruktionsänderungen vorbehalten * Stand 22.03.2024

Maßskizze incl. Angaben der Überfahrhöhen

Prospekt-14068-21214.idw