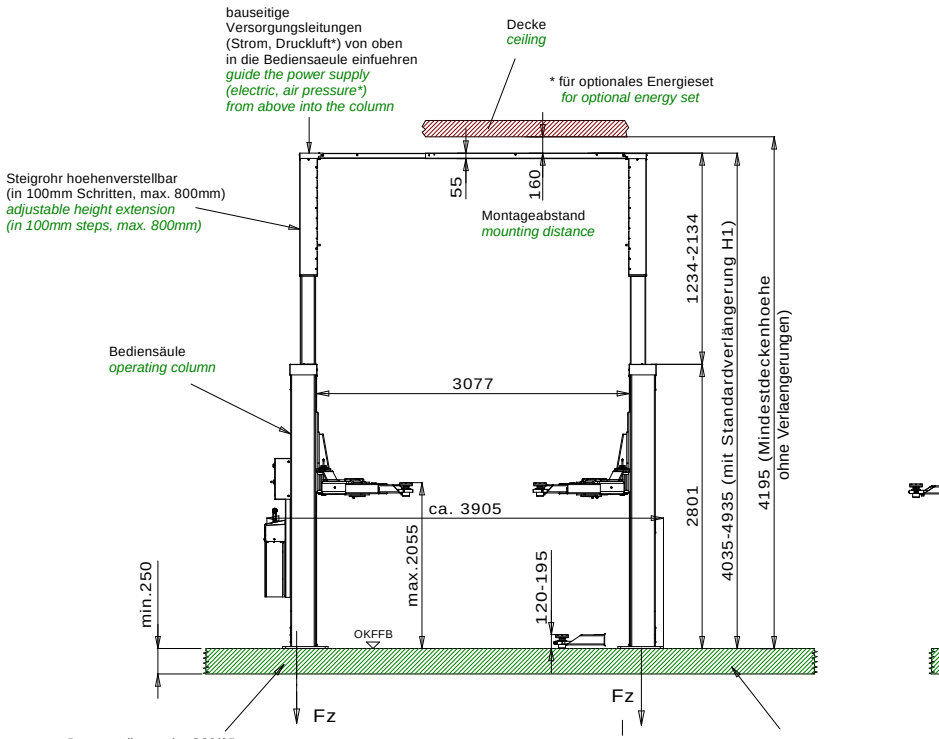

Standardverlängerung H1: 250HLNT05471
optionale Verlängerung H2: 250HLNT05481

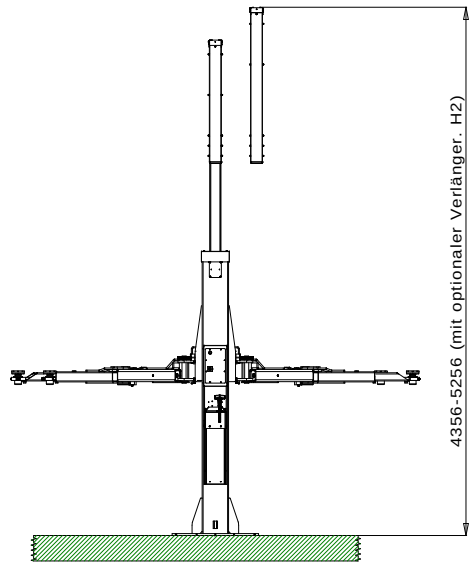

Bauseits an der Bediensaeule bereitstellen:
Netzanschluss: 3PH,N+PE,400V,50Hz
Absicherung: 16A traege
Optional für Energieset:
Druckluft: lichte Weite 6mm, 6-10 bar
Energieset(s) (falls vorhanden) muessen extern versorgt werden
Prepared by customer at the operating column:
power supply: 3PH,N+PE,400V,50Hz
fuse: 16A, time lag
optional for energy set.
air pressure: inner diameter 6mm, 6-10bar
consider the regulation of your country
energy set (if available) must be supplied externally

Wir weisen in unseren Plaenen
auf die Mindestanforderung
des Fundamentes hin, jedoch
der Zustand der oertlichen
Gegebenheiten (z.B. Untergrund etc.)
obliegt nicht unserer Verantwortung.
Die Ausbildung der Einbausituation
muss vom planenden Architekten bzw.
Statiker im speziellen Fall
individuell spezifiziert werden.
We point out the minimum
requirement of the foundation
in our plans. The condition
of the specific local situation
(for example: ground under
the foundation) does not
lie our responsibility.
If necessary an architect must
be consulted.

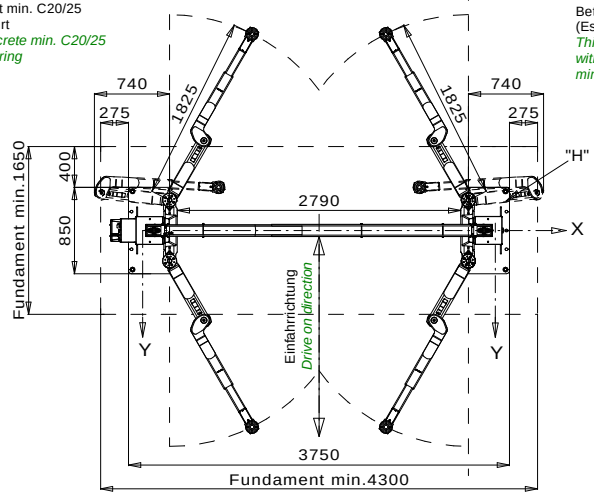

max. statische Kräfte je Säule:
F_Z = 32000N
M_X = 31 000 000 Nmm
M_Y = 26 175 000 Nmm
dynamischer Faktor c = 1,15

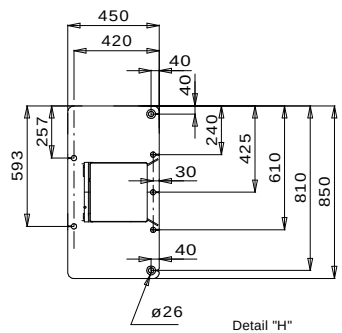

Detail "H"
Grundplatte
base plate

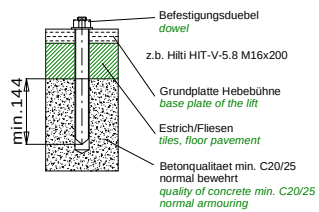

Die Mindestverankerungstiefe des Duebels beachten.
Observe the min. anchorage of the dowels. With floor pavements use longer dowels.

Die Montagevorschrift des Duebelherstellers beachten.
Observe the regulation of the dowel manufacturer.

Alle Maße in mm! / all dimensions in mm!
Mass- und Konstruktionsaenderungen vorbehalten! dimensions and design changes reserved!

Tragfähigkeit: max. 5000kg
capacity: max. 5000 kg

Be Verwendung des Mini-Max-Schuhs reduziert sich die Tragfähigkeit auf 3700kg
By using the Mini-Max, the max. capacity will reduce to 3700kg

Die aufgeführten Maßangaben sind Konstruktionsmaße. Diese Angaben können durch Fertigungstoleranzen und/oder den örtlichen Gegebenheiten abweichen. Dies ist aber kein Reklamationsgrund.

All dimensions listed are design dimensions . These figures may deviate slightly due to manufacturing tolerances and / or differences in local conditions. These are not reasons for lodging complaints.

ind.	Aender. / modification	Datum	Name
h	lange Verlänger. hinzu	21.04.22	MH

250HLNT00025
(3D CAD-Modell)

Projektionsmethode 1
ISO 5456-2

ind.	Aender. / modification	Datum	Name
g	E-Set ext. Versorg.	10.01.22	MH
f	min. Höhenmaß korr.	30.04.20	MH
e	Maße korr.	05.07.19	MH
d	HF 3S 5000 hinzu	11.06.19	MH
c	Gesamthoehe hinzu	21.02.17	MH
b	MM entfernt	15.01.16	MH
a	Maß 3077 hinzu	15.11.16	MH

	Datum	Name
Bearb.	05.08.2015	MG
Gepr.		

Nussbaum
Korker Str. 24, 77694 Kehl
www.nussbaum-group.de

Benennung / designation

HF 3S 5000 DG
HL 2.50 NT DG

Doppelgelenktragarme

Zeichnungsnummer / drawing number

7658-2_NB